Схема расположения архитектурных элементов колоннады

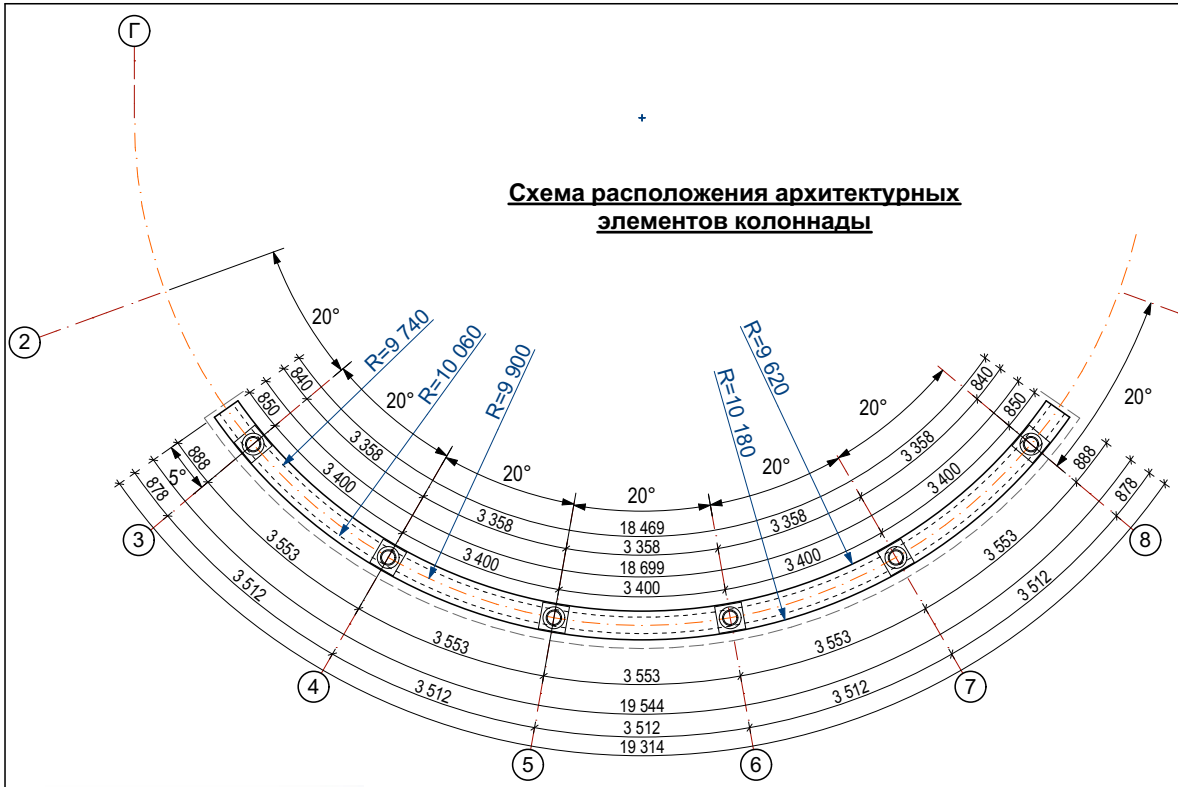

Общий вид архитектурных элементов колоннады

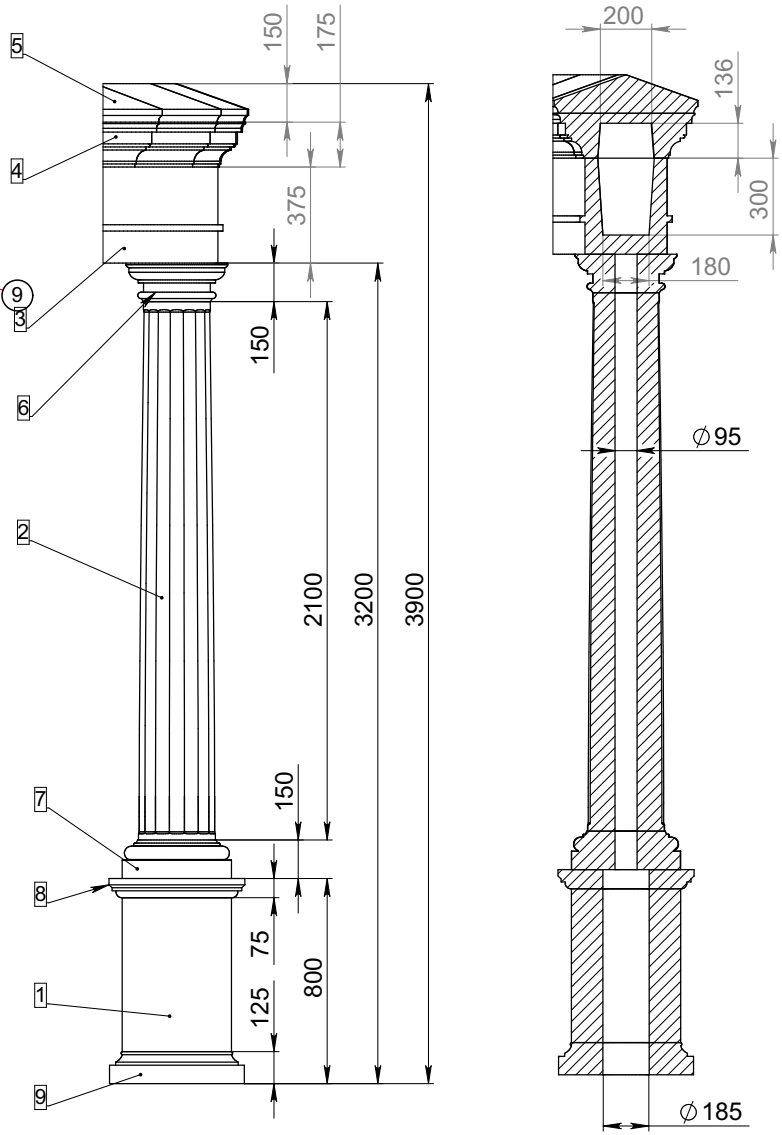

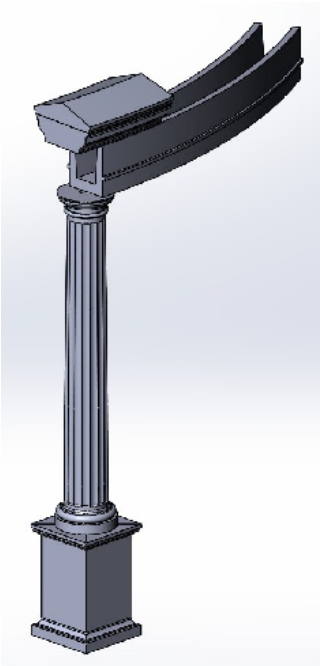

№	ОБОЗНАЧЕНИЕ	К-ВО
1	Колоннада - пьедестал колонны	6шт
2	Колоннада - колонна	6шт
3	Колоннада - архитрав	19.32п.м
4	Колоннада - карниз	19,55п.м
5	Колоннада- крышка	19,55п.м
6	Колоннада - капитель	6шт
7	Колоннада - основание колонны	6шт
8	Колоннада - крышка пьедестала колонны	6шт
9	Колоннада - основание пьедестала колонны	6шт

Изм	К-во	Лист	№док	Подпись	Дата	**1215-1-ГП-(К4)**
						"Жилой комплекс со встроенно-пристроенными нежилыми помещениями, встроенно-пристроенным ДОУ и подземной стоянкой автомобилей по адресу: г.Москва, САО, Хорошевское шоссе, вл.25
Разработал		Петрушкин				Амфитеатр
Проверил		Ромашкин				Стадия: РД; Лист: 9; Листов:
Н. контр.						Колоннада. Общий вид.
						ООО " Хоббика"

взамен инв.№

подпись и дата

инв.№подл.

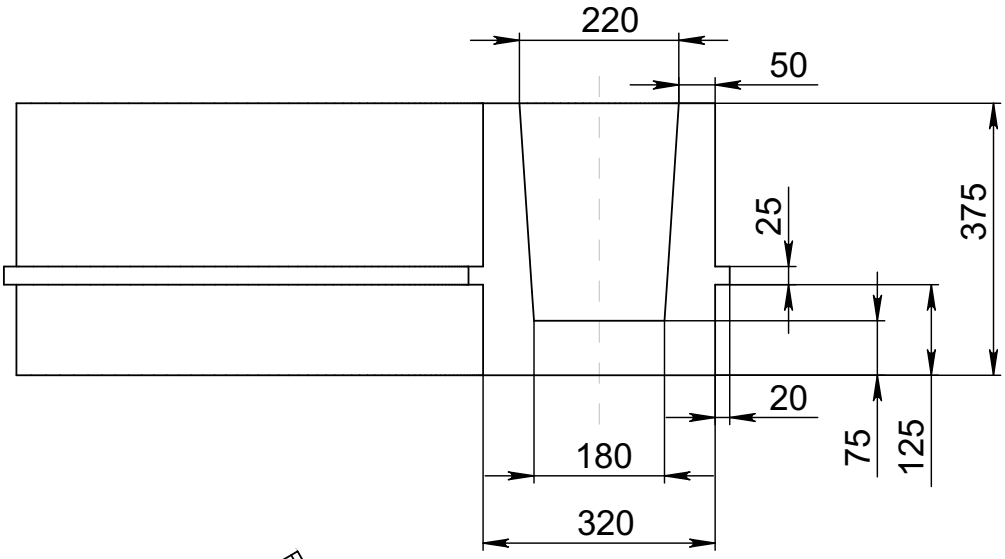

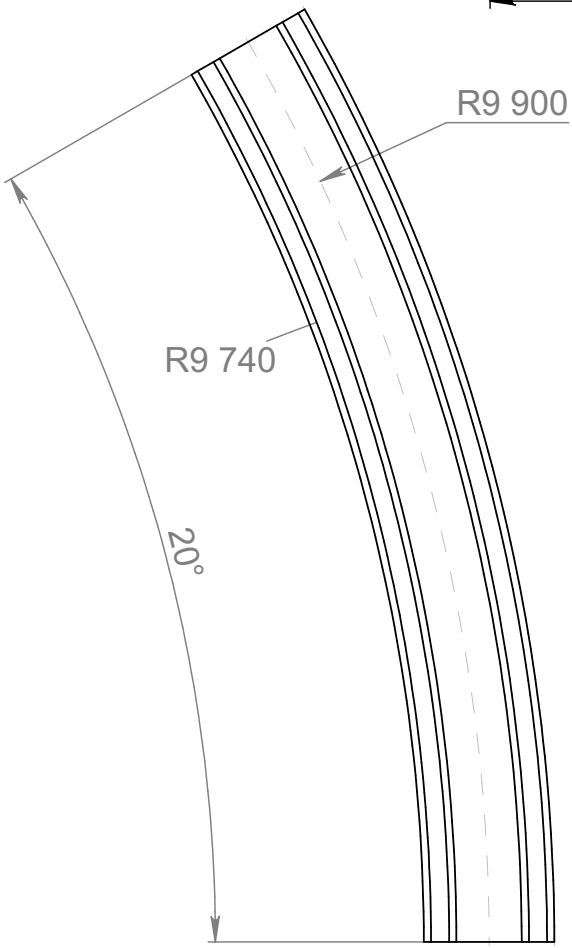

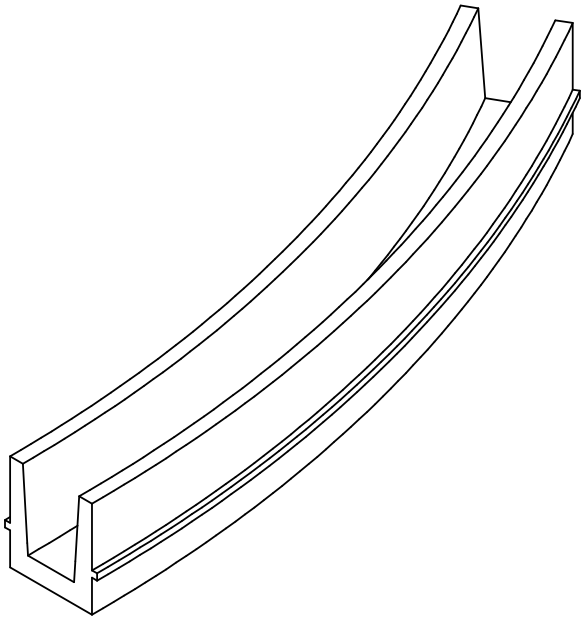

Изм.	Лист	№ докум.	Подп.	Дата	Колоннада - архитрав	Лит.	Масса	Масштаб
Разраб.		Петрушкин						1:20
Пров.		Ромашкин				Лист 1	Листов 1	
Т. контр.								
Н. контр.								
Утв.								

Перв. примен.

Справ. №

Подп. и дата

Инв. № дубл.

Взам. инв. №

Подп. и дата

Инв. № подл.

Копировал

Формат А4

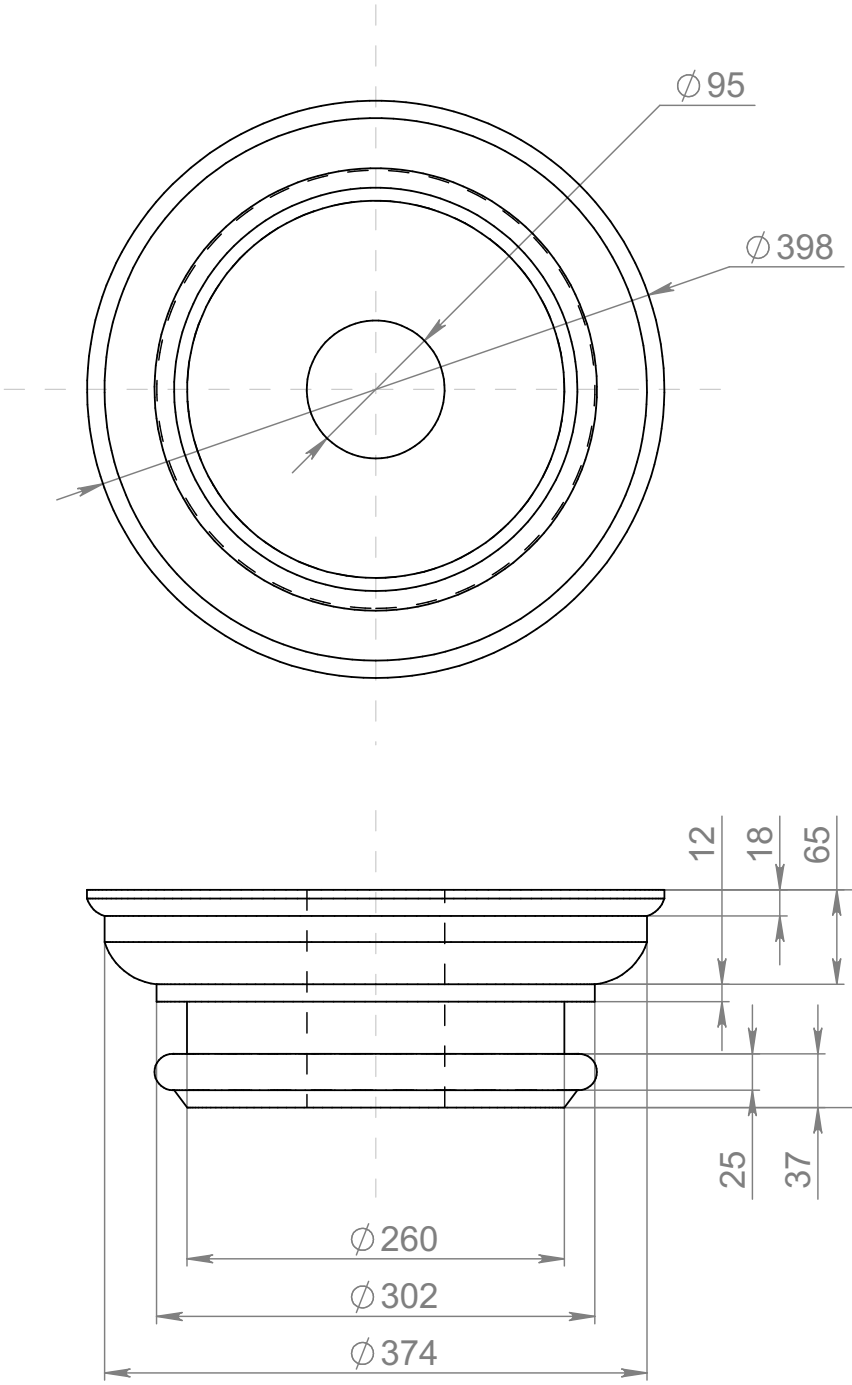

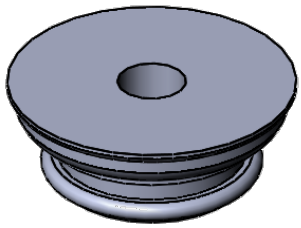

Изм.	Лист	№ докум.	Подп.	Дата	Колоннада - капитель	Лит.	Масса	Масштаб
Разраб.		Петрушкин						1:5
Пров.		Ромашкин				Лист 1	Листов 1	
Т. контр.								
Н. контр.								
Утв.								

Перв. примен.

Справ. №

Подп. и дата

Инв. № дубл.

Взам. инв. №

Подп. и дата

Инв. № подл.

Копировал

Формат А4

А-А (1 : 10)

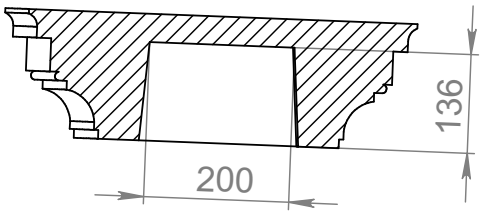

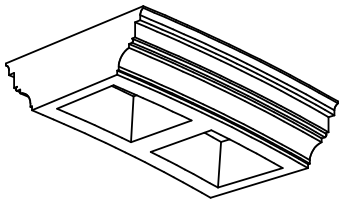

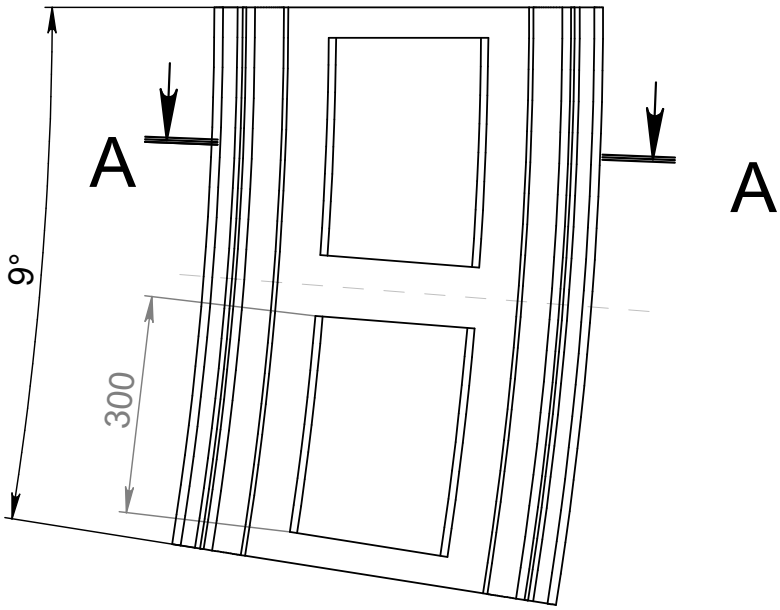

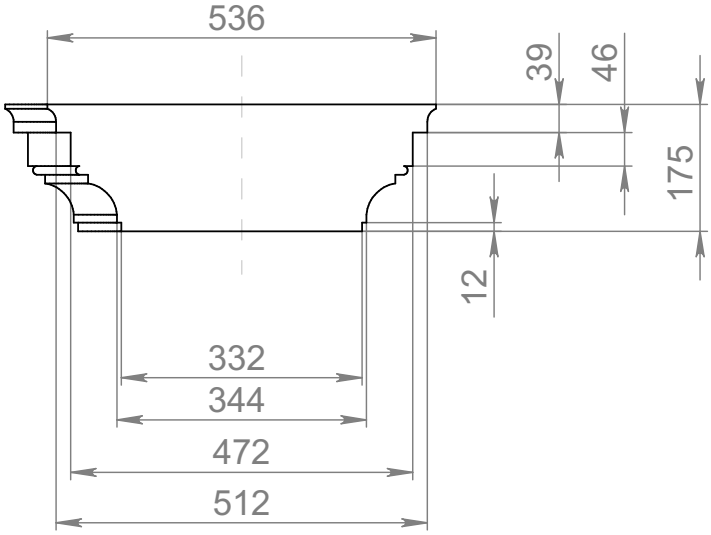

Изм.	Лист	№ докум.	Подп.	Дата	Колоннада - карниз	Лит.	Масса	Масштаб
Разраб.		Петрушкин						1:10
Пров.		Ромашкин				Лист 1	Листов 1	
Т. контр.								
Н. контр.								
Утв.								

Перв. примен.

Справ. №

Подп. и дата

Инв. № дубл.

Взам. инв. №

Подп. и дата

Инв. № подл.

Копировал

Формат А4

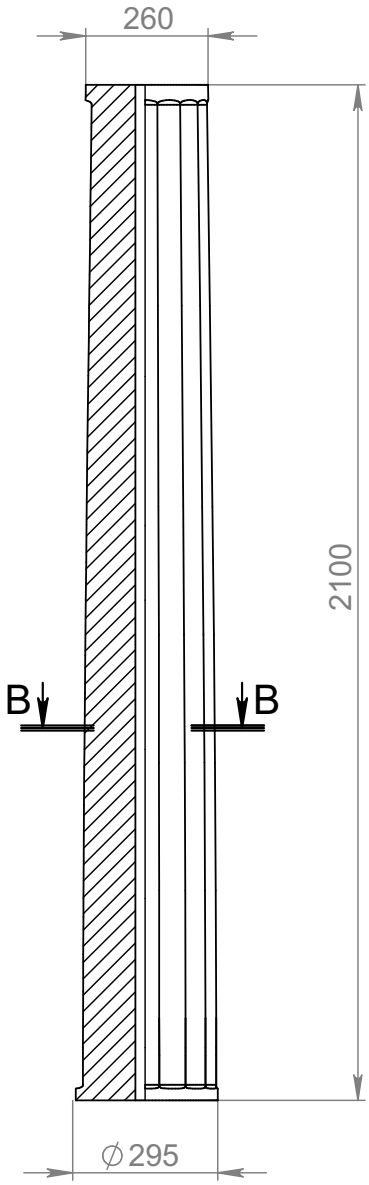

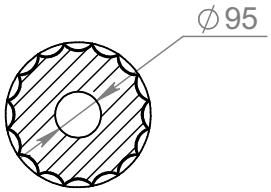

B-B (1 : 15)

Изм.	Лист	№ докум.	Подп.	Дата	Колоннада - колонна	Лит.	Масса	Масштаб
Разраб.		Петрушкин						1:15
Пров.		Ромашкин				Лист 1		Листов 1
Т. контр.								
Н. контр.								
Утв.								

Перв. примен.

Справ. №

Подп. и дата

Инв. № дубл.

Взам. инв. №

Подп. и дата

Инв. № подл.

Копировал

Формат А4

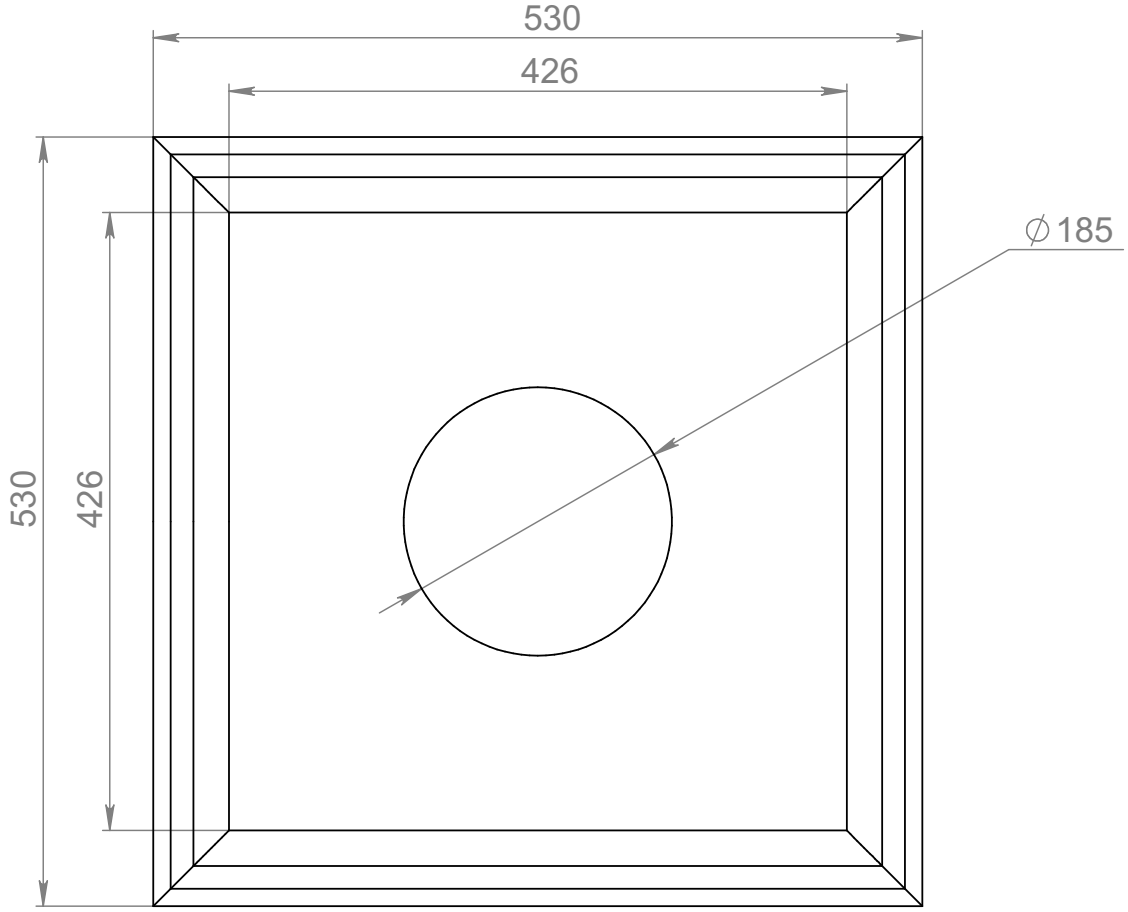

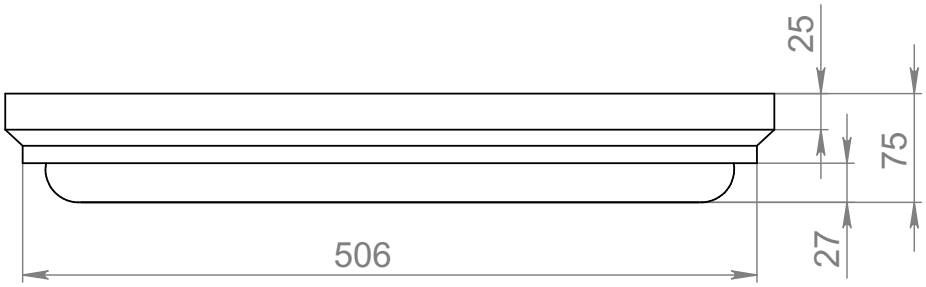

Изм.	Лист	№ докум.	Подп.	Дата	Колоннада - крышка пьедестал колонны	Лит.	Масса	Масштаб
Разраб.		Петрушкин						1:5
Пров.		Ромашкин				Лист 1	Листов 1	
Т. контр.								
Н. контр.								
Утв.								

Перв. примен.

Справ. №

Подп. и дата

Инв. № дубл.

Взам. инв. №

Подп. и дата

Инв. № подл.

Копировал

Формат А4

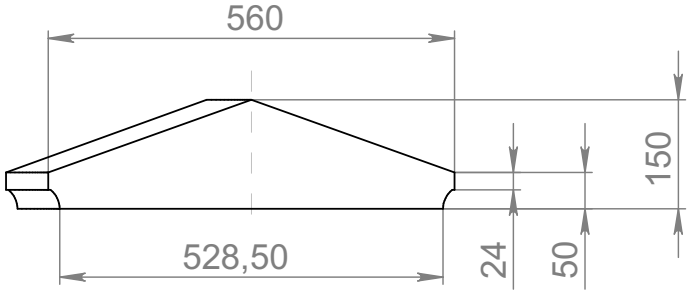

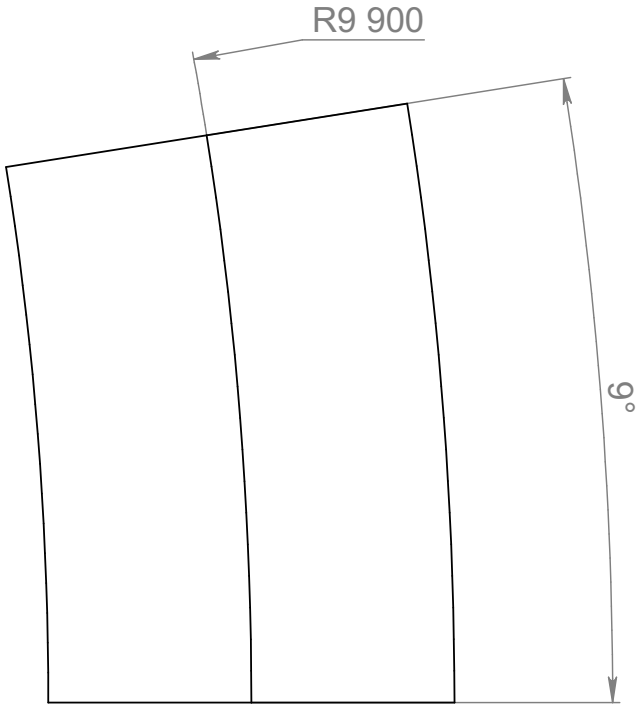

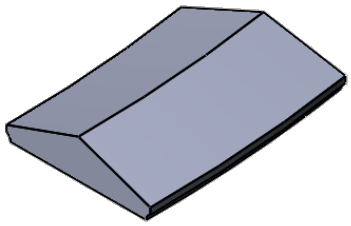

Изм.	Лист	№ докум.	Подп.	Дата	Колоннада - крышка	Лит.	Масса	Масштаб
Разраб.								1:10
Пров.		Ромашкин				Лист 1	Листов 1	
Т. контр.								
Н. контр.								
Утв.								

Перв. примен.

Справ. №

Подп. и дата

Инв. № дубл.

Взам. инв. №

Подп. и дата

Инв. № подл.

Копировал

Формат А4

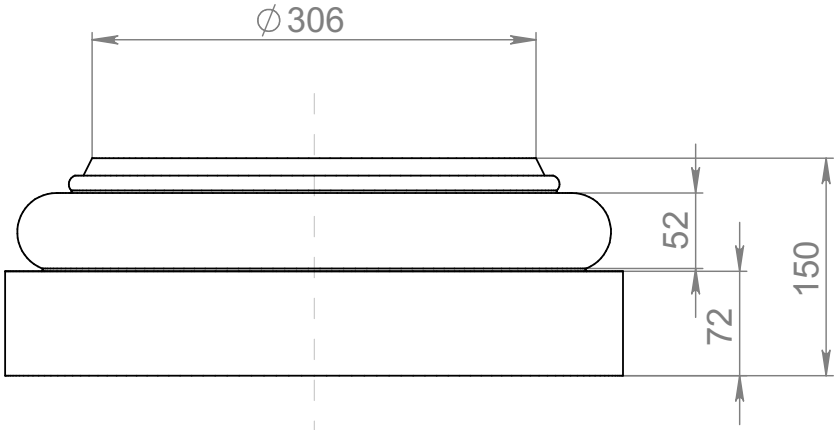

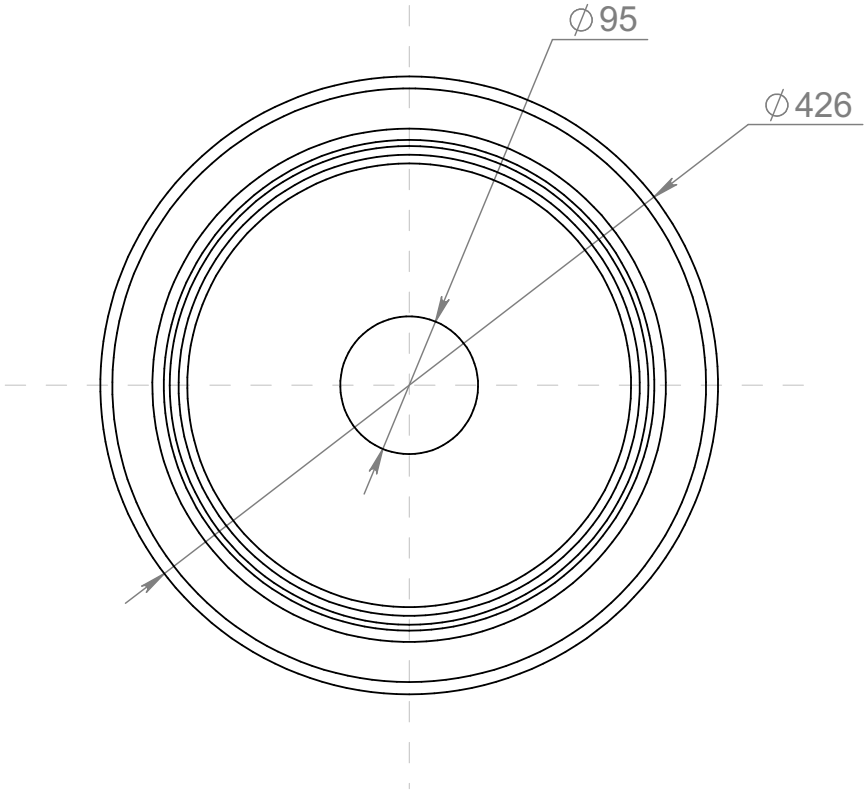

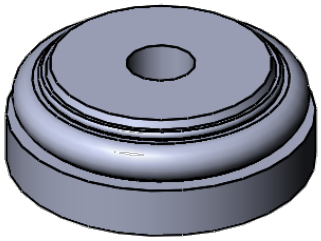

Изм.	Лист	№ докум.	Подп.	Дата	Колоннада - основание колонны	Лит.	Масса	Масштаб
Разраб.								1:5
Пров.		Ромашкин				Лист 1	Листов 1	
Т. контр.								
Н. контр.								
Утв.								

Перв. примен.

Справ. №

Подп. и дата

Инв. № дубл.

Взам. инв. №

Подп. и дата

Инв. № подл.

Копировал

Формат А4

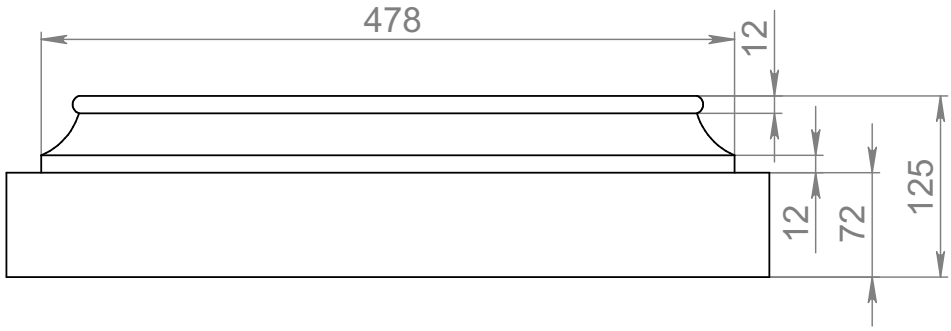

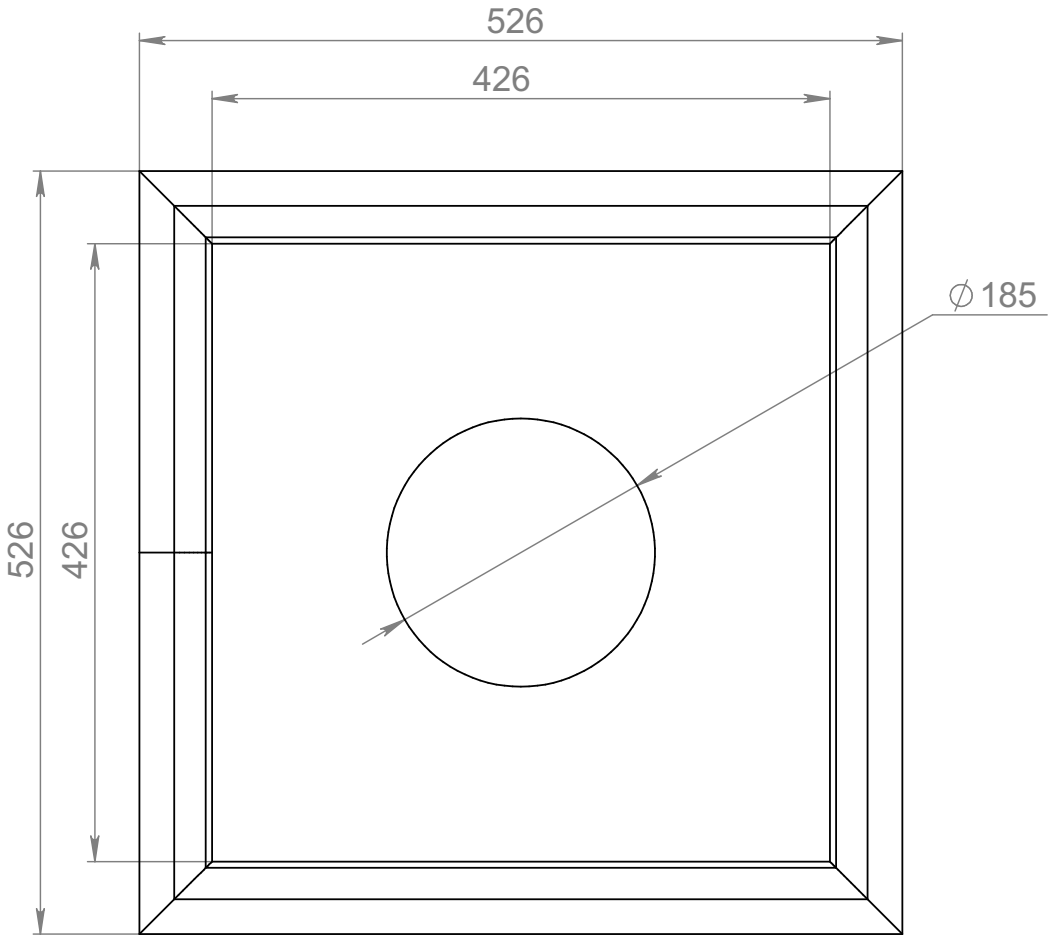

Изм.	Лист	№ докум.	Подп.	Дата	Колоннада - основание пьедестал колонны	Лит.	Масса	Масштаб
Разраб.		Петрушкин						1:5
Пров.		Ромашкин						
Т. контр.						Лист 1	Листов 1	
Н. контр.								
Утв.								

Перв. примен.

Справ. №

Подп. и дата

Инв. № дубл.

Взам. инв. №

Подп. и дата

Инв. № подл.

Копировал

Формат А4

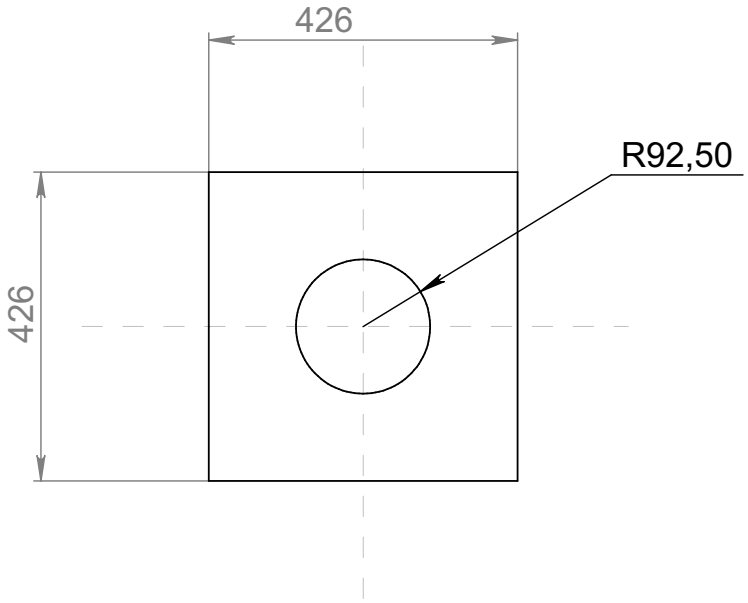

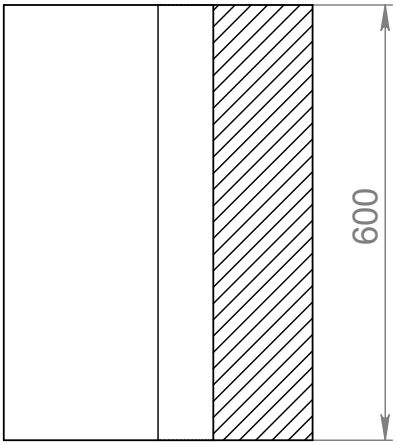

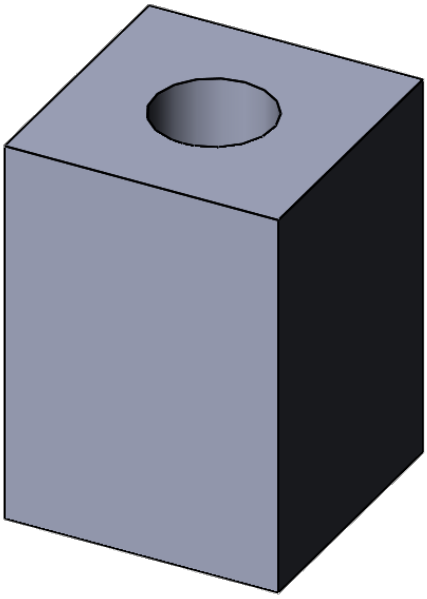

					Колоннада - пьедестал колонны	Лит.	Масса	Масштаб
Изм.	Лист	№ докум.	Подп.	Дата				1:10
Разраб.		Петрушкин				Лист 1	Листов 1	
Пров.		Ромашкин						
Т. контр.								
Н. контр.								
Утв.								

Перв. примен.

Справ. №

Подп. и дата

Инв. № дубл.

Взам. инв. №

Подп. и дата

Инв. № подл.

Копировал

Формат А4

Схема фундамента МАФ "Амфитеатр"

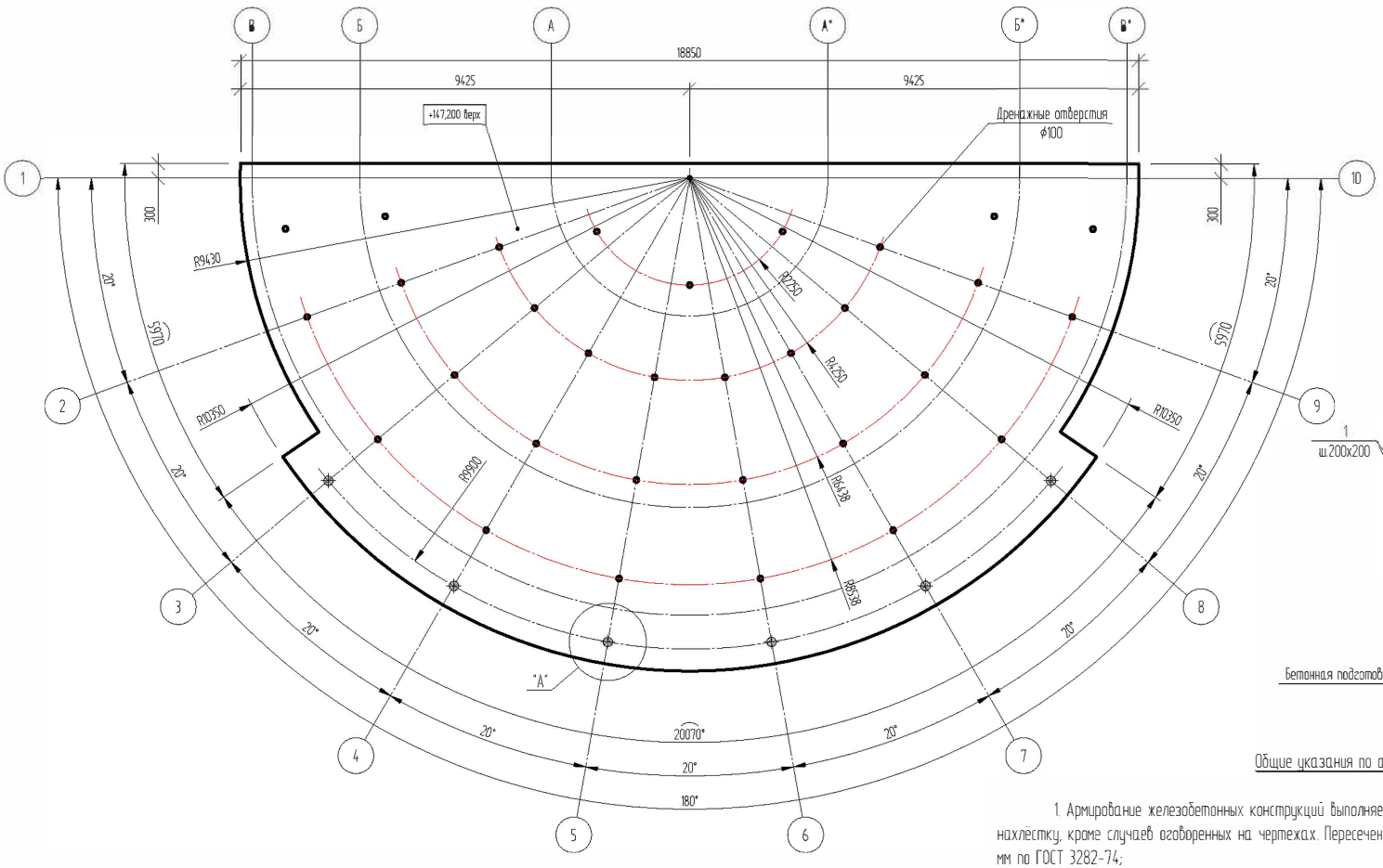

Узел "А"
(Выпуски под монолитную стойку)

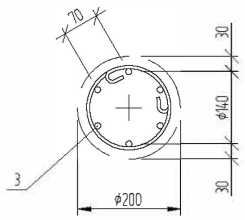

Сечение 1-1

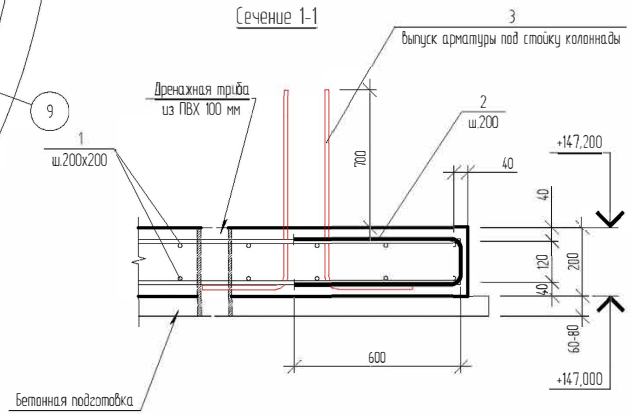

Общие указания по армированию:

1. Армирование железобетонных конструкций выполняется вязанной арматурой, стыки продольной арматуры выполняются в нахлёстку, кроме случаев оговоренных на чертежах. Пересечения арматурных стержней вязать вязальной отожжёной проволокой ф0,8-1,5 мм по ГОСТ 3282-74;
2. Защитный слой арматуры обеспечить путём установки инвентарных пластиковых фиксаторов на арматуру;
3. Перед изготовлением гнутых деталей (скоб) выполнить контроль размеров данных деталей на предмет их установки в проектное положение;
4. Длина перепуска, при стыковке рабочих стержней арматуры внахлестку без сварки - не менее 50d. Стыки располагать в разбежку.

Поз.	Обозначение	Наименование	Кол.	Масса ед. кг	Приме-чание
		Стержни			
1	ГОСТ Р 52544-2006	ф12 А500С L=3585.6 м		0.89	3184.0
2	ГОСТ Р 52544-2006	ф10 А500С L=1350	430	0.83	356,90
3	ГОСТ Р 52544-2006	ф12 А500С L=1230 (выпуск арматуры)	36	1,09	39,24
		Бетон В20 W12 F150			32,60 м³
		Бетон В7.5 (подготовка)			13,50 м³

Изм.	Кол.уч.	Лист	№ док.	Подп.	Дата	1215-1-ГП-(К4)		
						"Жилой комплекс со встроенно-пристроенными нежилыми помещениями, встроенно-пристроенным ДОУ и подземной стоянкой автомобилей по адресу: г. Москва, САО, Хорошевское шоссе вл. 25		
Разработал		Петрушкин				Амфитеатр	Стадия	Лист	Листов
Проверил		Ромашкин					РД	19	
Н. Контроль						Схема фундамента конструкции МАФ "Амфитеатр"	ООО "Хоббика"		

Взам. инв. №

Подп. и дата

Инв. № подл.

Схема расположения стоек колоннады

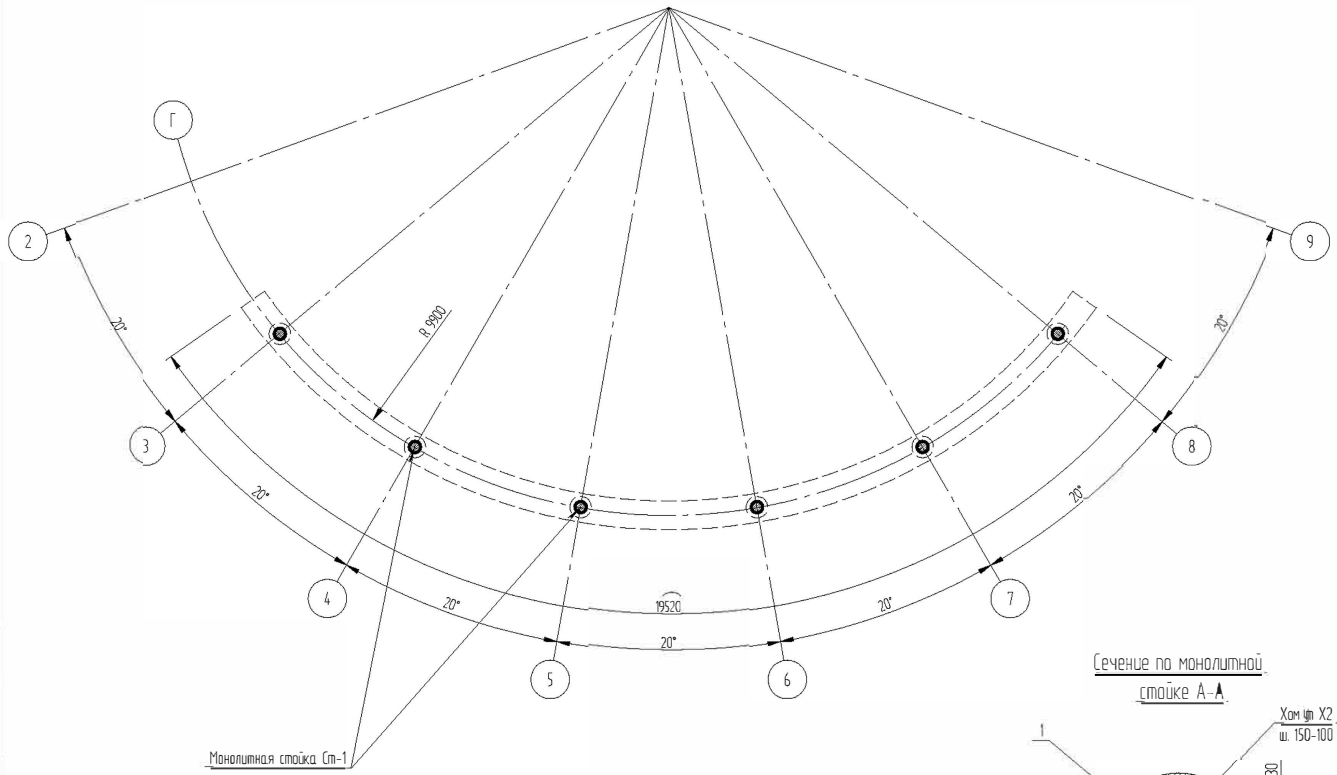

Монолитная стойка Ст-1

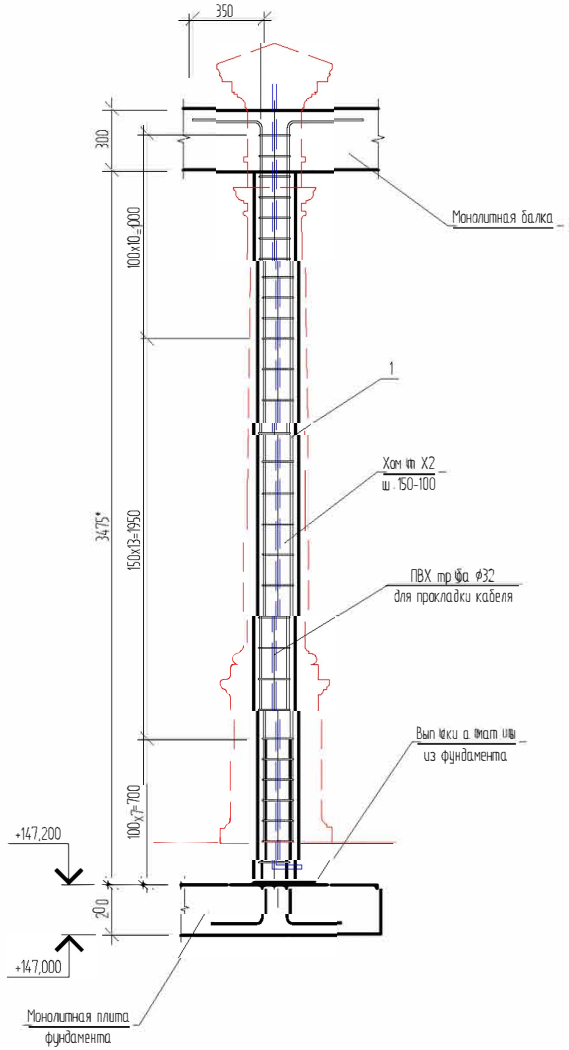

Сечение по монолитной стойке А-А

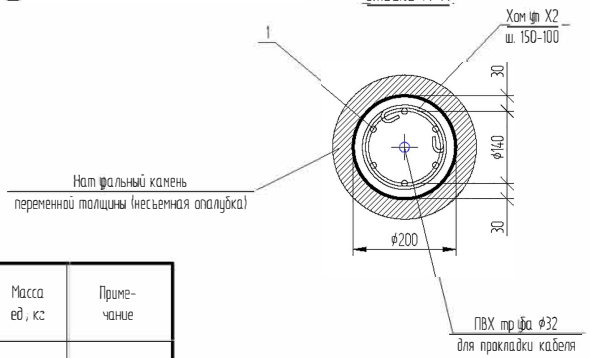

Поз.	Обозначение	Наименование	Кол.	Масса ед., кг	Приме-чание
		Монолитные стойки под конструкции ротонды			
Ст-1	См. данный лист	Монолитная стойка Ст-1	6		
		Монолитная стойка Ст-1			
1	ГОСТ Р52544-2006	ф12 А500 L=4050	6	3,60	21,60
Х2	ГОСТ 34028-2016	ф6 А240 L=700	29	0,15	4,35
	ГОСТ 26633-2015	Бетон В20 W12 F150			0,11 м³

Взам. инв. №

Подп. и дата

Инв. № подл.

Изм.	Кол.уч.	Лист	№ док.	Подп.	Дата
Разработал		Петрушкин			
Проверил		Ромашкин			
Н.Контроль					

1215-1-ГП-(К4)

"Жилой комплекс со встроенно-пристроенными нежилыми помещениями, встроенно-пристроенным ДОУ и подземной стоянкой автомобилей по адресу: г. Москва, САО, Хорошевское шоссе вл. 25

Амфитеатр

Стадия	Лист	Листов
РД	20	

Схема расположения монолитных стоек колоннады МАФ "Амфитеатр"

ООО "Хоббика"

Схема расположения монолитной балки горизонтального элемента колоннады

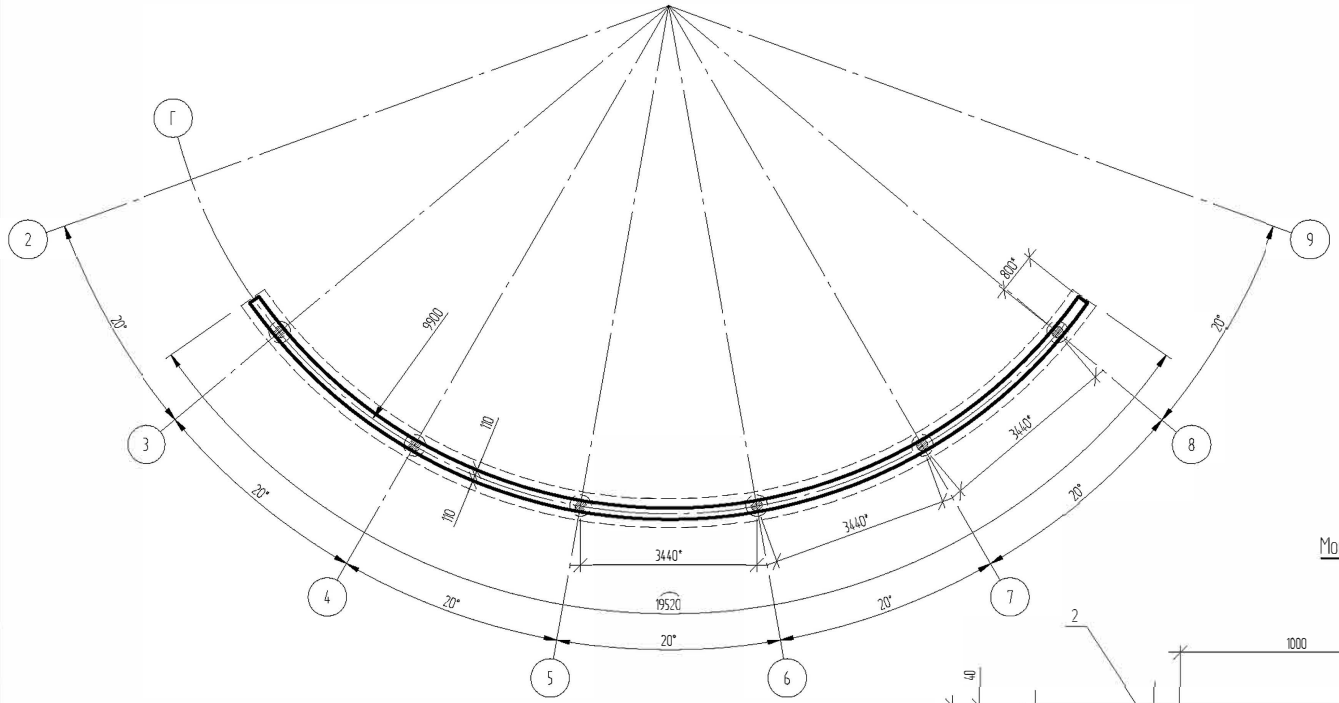

Сечение по монолитной балке А-А

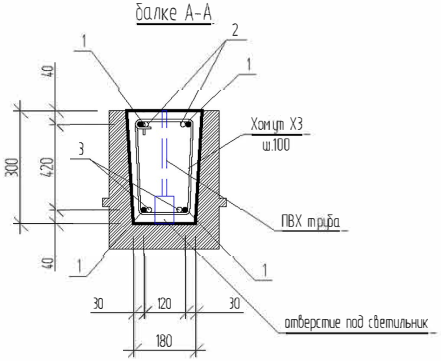

Монолитная балка конструкции ротонды фрагмент армирования сектора

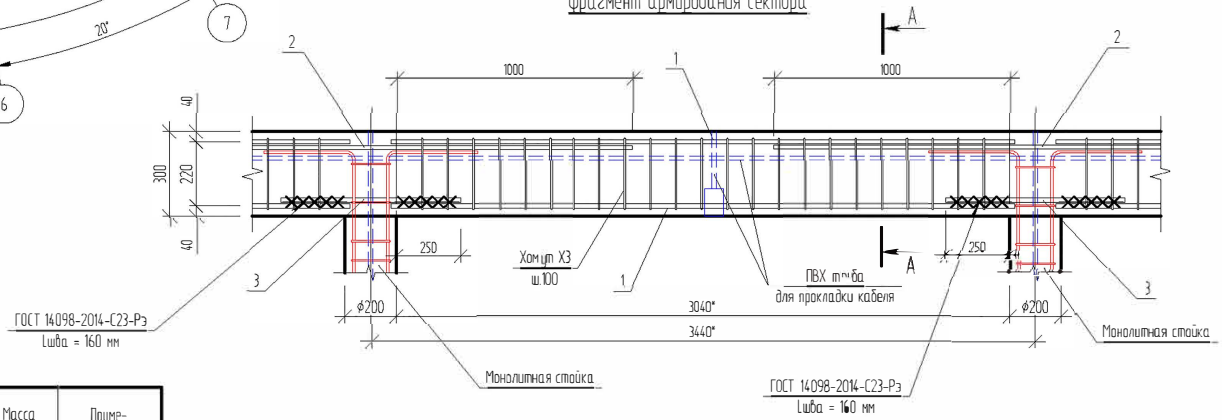

1. Бетонирование монолитной балки вести непрерывно, за один раз
2. Высоту балки откорректировать, после уточнения габаритов элементов из натурального камня

Поз.	Обозначение	Наименование	Кол.	Масса ед., кг	Примечание
		Монолитная балка			
1	ГОСТ Р52544-2006	ф16 А500 L=3500	20	5,53	110,60
2	ГОСТ Р52544-2006	ф16 А500 L=2200	12	3,32	39,84
3	ГОСТ Р52544-2006	ф16 А500 L=800	12	1,26	15,12
Х3	ГОСТ 34028-2016	ф6 А240 L=1350	200	0,30	60,0
	ГОСТ 26633-2015	Бетон В20 W12 F150			1,50 м³

Взам. инв. №

Подп. и дата

Инв. подл.

Изм.	Кол.уч.	Лист	№ док.	Подп.	Дата
Разработал		Петрушкин			
Проверил		Ромашкин			
Н. Контроль					

1215-1-ГП-(К4)

"Жилой комплекс со встроенно-пристроенными нежилыми помещениями, встроенно-пристроенным ДОУ и подземной стоянкой автомобилей по адресу: г. Москва, САО, Хорошевское шоссе вл. 25

Амфитеатр

Стадия	Лист	Листов
РД	21	

Схема расположения монолитной балки конструкции МАФ "Ротонда"

ООО "Хоббика"